Sokkel voor universele drukknopdimmer met CAB-ontstoring, 2-draads, 3 – 300 W

310-02900

4 jaar garantie

Sokkel voor een universele draaiknopdimmer met ontstoring voor powerline-communicatie, 2-draads aangesloten met een vermogen van 3 tot 300 W. Geschikt voor dimbare ledlampen, halogeenlampen 230V, alle laagspanningshalogeenlampen en gloeilampen. Deze dimmer is aangesloten in een 2-draadse configuratie. Een afwerkingsset (XXX-31002) en afdekplaat in een kleur naar keuze moeten afzonderlijk besteld worden.

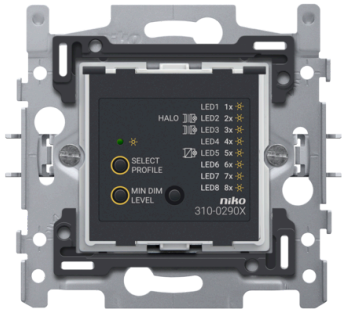

Dit artikel wordt beschermd door ten minste één octrooi (of octrooiaanvraag). Zie www.niko.eu/innovation voor meer informatie over octrooien.

Technische kenmerken

Sokkel voor universele drukknopdimmer met CAB-ontstoring, 2-draads, 3 – 300 W.

- Functie: universele inbouwdimmer plus met drukknopregeling voor capacitieve, inductieve en resistieve belastingen inclusief dimbare ledlampen. Faseafsnijding voor resistieve en capacitieve belastingen. Faseaansnijding voor inductieve belastingen. Kort drukken op de knop schakelt het licht aan/uit. Lang drukken bedient de dimmer. Opnieuw drukken keert de dimrichting om. Kan gebruikt worden in enkelpolige, wissel- of kruisschakelingen. Gebruik met of zonder geheugen, instelbaar via de drukknopingang. Minimumdimniveau is instelbaar voor een optimaal dimbereik en het vermijden van knipperende of uitdovende lampen op een minimumdimstand. Onverliesbaar geheugen. Voor gebruik met of zonder lichtwaardegeheugen
- Minimale belasting: 3 W
- Bromvrij: TRUE
- CAB-ontstoring: deze dimmer is voorzien van een ontstoring voor CAB-signalen (frequentiedips tot 3 Hz). Deze geïntegreerde ontstoring tracht als eerste zoveel mogelijk storende signalen uit het net te halen opdat de meeste lampen optimaal zouden branden zonder flikkering of gebrom
- Beveiliging overbelasting: thermische overbelastingsbeveiliging. Bescherming tegen repetitieve overbelasting. Automatische herstelfunctie van de beveiligingen.

- Beveiliging kortsluiting: elektronische kortsluitingsbeveiliging
- Beschermingsgraad: IP41 voor de samenstelling van een mechanisme, centraalplaat en afdekplaat
- Slagvastheid: de combinatie van een mechanisme, een centraalplaat en een afdekplaat heeft een slagweerstand van IK06
- Inbouwraam:
  - metaaldikte 1 mm
  - na het snijden verzinkt op alle zijden, ook op de snijzijden
  - met 4 inloopsleuven met schroefgat van 7 mm
  - met 4 schroefgaten (aangeduid met schroefsymbool) met diameter van 3 mm voor montage op panelen
- Inbouwraam: metaal
- Bevestigingswijze:
  - met klauwen die opengedraaid worden d.m.v. schroeven met een sleufkop (sleuf 0,8 x 5 mm), voor bevestiging in inbouwdoos met grijpvlakken
  - ingrijpdiepte klauwen: 31 mm
  - klauwen keren volledig terug bij het losschroeven
- Opzetboord: het inbouwraam is bovenaan en onderaan voorzien van een donkergrijze opzetboord van kunststof. Deze boord is vervaardigd uit pc+asa en is via een smeltproces met het inbouwraam verbonden. De hoeken van de twee opzetboorden zijn voorzien van rechthoekige openingen (7,9 x 1,5 mm) waarin zich telkens een multipositionele snaphaak bevindt. De vier rechthoekige openingen zorgen ervoor dat bij onzorgvuldig pleisterwerk de afdekplaat steeds vlak tegen de muur bevestigd kan worden dankzij de snaphaken. Dit werkt in twee richtingen: als de inbouwdoos uit het pleisterwerk steekt, vangen de multipositionele snaphaken een speling tussen 1 à 1,2 mm op; als de inbouwdoos te diep in het pleisterwerk verzonken is, dan kunnen de snaphaken een speling tot 1,8 mm opvangen. De opzetboorden zijn eveneens voorzien van 4 ronde openingen die ervoor zorgen dat de afdekplaat correct gepositioneerd kan worden ten opzichte van de centraalplaat
- Voedingsspanning: 230 Vac
- Maximale nominale waarde vermogenschakelaar: 16 A (beperkt door nationale regelgeving voor installaties)
- Draadaansluiting klemmen: schroefklemmen
- Draadcapaciteit klemmen: 2 x 2.5 mm²
- Minimale omgevingstemperatuur: 5 °C
- Maximale omgevingstemperatuur: 40 °C

Aansluitschema

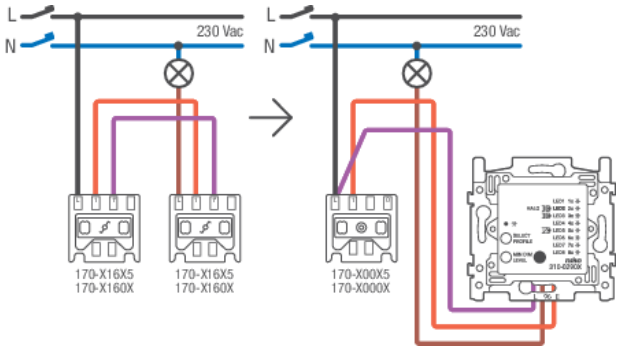

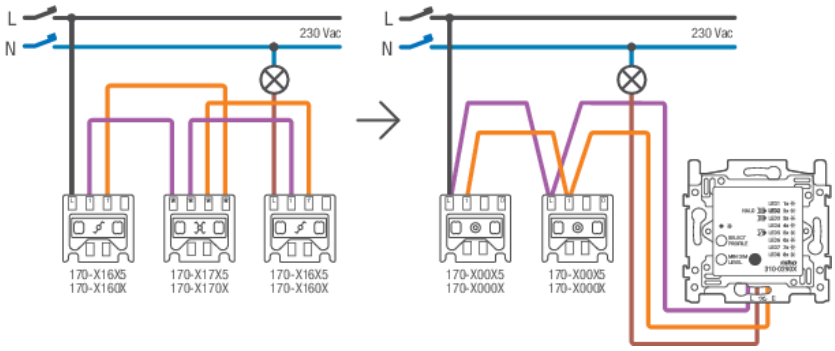

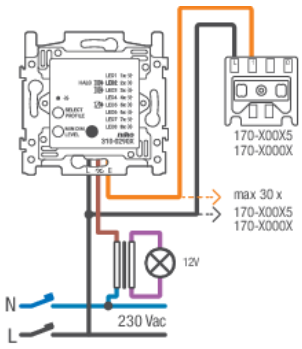

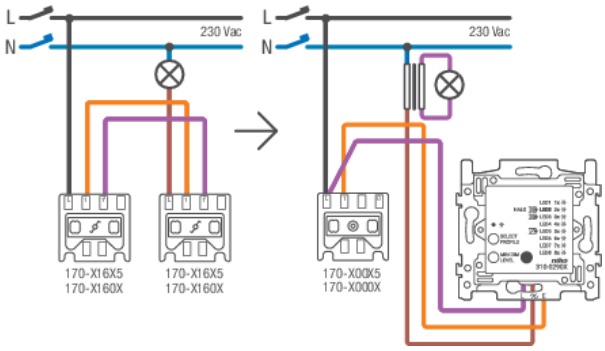

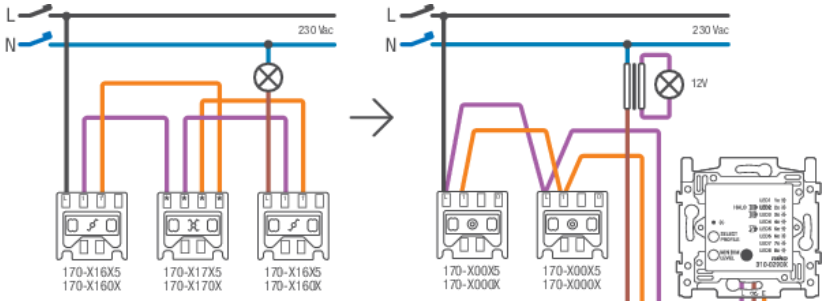
L
N
230 Vac
170-X16X5
170-X160X
170-X17X5
170-X170X
170-X16X5
170-X160X
L
N
230 Vac
12V
170-X00X5
170-X000X
170-X00X5
170-X000X

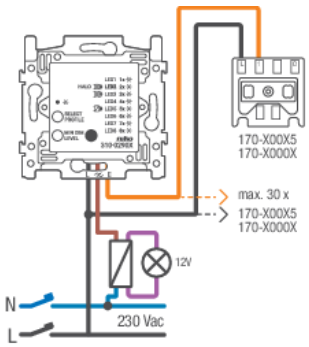
170-X00X5
170-X000X
max. 30 x
170-X00X5
170-X000X
12V
N
230 Vac
L

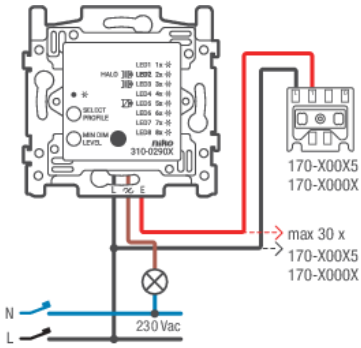
170-X00X5
170-X000X
max 30 x
170-X00X5
170-X000X
N
230 Vac
L