Sokkel voor 6-voudige potentiaalvrije drukknop 24 V N.O., klauwbevestiging

170-60050

24 V

4 jaar garantie

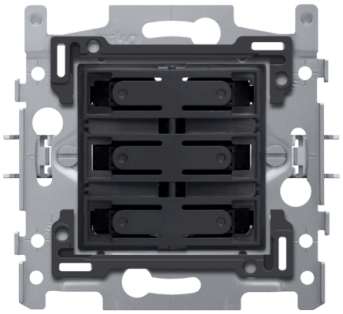

Mechanisme voor een 6-voudige potentiaalvrije drukknop 24 V N.O, met klauwbevestiging. Een afwerkingsset in een kleur naar keuze moet afzonderlijk besteld worden.

Dit artikel wordt beschermd door ten minste één octrooi (of octrooiaanvraag). Zie www.niko.eu/innovation voor meer informatie over octrooien.

- alle aansluitklemmen zitten aan de bovenzijde van de sokkel:

Niko kwaliteit:

- metalen sokkel zit muurvast, zelfs op oneffen muren, breekt niet, en is niet onderhevig aan stress cracking (kleine scheurtjes)

Technische kenmerken

Sokkel voor 6-voudige potentiaalvrije drukknop 24 V N.O., klauwbevestiging.

- Functie: drukknop
- Bedieningswijze: drukknop
- Aantal knoppen: 6
- Aantal leds: 0
- Beschermingsgraad: IP41 voor de samenstelling van een mechanisme, centraalplaat en afdekplaat
- Slagvastheid: de combinatie van een mechanisme, een centraalplaat en een afdekplaat heeft een slagweerstand van IK06
- Connectorblok: het mechanisme is achteraan voorzien van één connectorblok voor de aansluiting van de potentiaalvrije drukknop
- Inbouwraam:
  - metaaldikte 1 mm
  - na het snijden verzinkt op alle zijden, ook op de snijzijden
  - met 4 inloopsleuven met schroefgat van 7 mm
  - met 4 schroefgaten (aangeduid met schroefsymbool) met diameter van 3 mm voor montage op panelen
- Bevestigingswijze:
  - eenvoudige bevestiging in inbouwdoos met grijpvlakken
  - met klauwen die opengedraaid worden d.m.v. schroeven met een gemengde schroefkop (Pz1 of sleuf 1 x 5 mm), voor bevestiging in inbouwdoos met grijpvlakken

  - ingrijpdiepte klauwen: 31 mm
  - klauwen kunnen in hun oorspronkelijke positie teruggeduwd worden
  - klauwen kunnen met een schroevendraaier uitgeduwd worden
- Centerafstand:
  - eenvoudige en vlotte montage van één of meerdere mechanismes door de aanduiding (krijtlijn, laser ...) van het midden van het inbouwraam
  - verticale koppeling centerafstand 60 mm door in elkaar schuiven van meerdere sokkels, ze vergrendelen zich automatisch
  - verticale koppeling centerafstand 71 mm d.m.v. voorgevormde lipjes onderaan, door de lipjes naar beneden te plooien over een afstand van 1 mm steunen de sokkels tegen elkaar en blijft de centerafstand gewaarborgd
  - horizontaal koppelen van meerdere sokkels verloopt snel en perfect door omhooggeplooide zwaluwstaarten aan de linker- en rechterzijde
  - extra robuustheid door omhooggeplooide randen aan de buitenzijde van de sokkel en de doorzetting naar binnen toe
- Opzetboord: het inbouwraam is bovenaan en onderaan voorzien van een donkergrijze opzetboord van kunststof. Deze boord is vervaardigd uit pc+asa en is via een smeltproces met het inbouwraam verbonden. De hoeken van de twee opzetboorden zijn voorzien van rechthoekige openingen (7,9 x 1,5 mm) waarin zich telkens een multipositionele snaphaak bevindt. De vier rechthoekige openingen zorgen ervoor dat bij onzorgvuldig pleisterwerk de afdekplaat steeds vlak tegen de muur bevestigd kan worden dankzij de snaphaken. Dit werkt in twee richtingen: als de inbouwdoos uit het pleisterwerk steekt, vangen de multipositionele snaphaken een speling tussen 1 à 1,2 mm op; als de inbouwdoos te diep in het pleisterwerk verzonken is, dan kunnen de snaphaken een speling tot 1,8 mm opvangen. De opzetboorden zijn eveneens voorzien van 4 ronde openingen die ervoor zorgen dat de afdekplaat correct gepositioneerd kan worden ten opzichte van de centraalplaat
- Draadaansluiting klemmen: schroefklemmen
- Klemmen met schroevendraaiergeleiding: elke schroef heeft een schroevendraaiergeleiding die voorkomt dat de schroevendraaier van de schroefkop glijdt
- Klemmen schroefkop: sleufkop (sleuf 0,6 x 3,5 mm)
- Klemmen met onverliesbare schroeven: elke connectorblok is voorzien van kooiklemmen met onverliesbare schroeven
- Draadcapaciteit klemmen: 0.5 – 0.8 mm
- Geschikt type draad: stijf (massief of gevlochten) en flexibel
- Markeringen op de sokkel: onuitwisbare aanduiding achterzijde: klemmen
- Minimale omgevingstemperatuur: -5 °C
- Maximale omgevingstemperatuur: 40 °C
- Afmetingen (HxBxD): 71 mm x 73 mm
- Markering: CE

Afmetingen

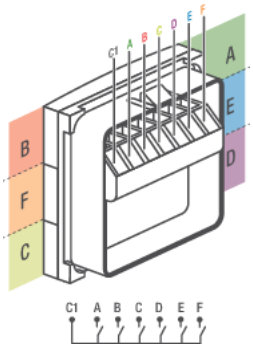

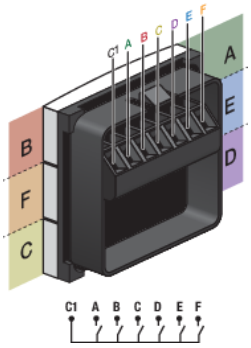

Aansluitschema

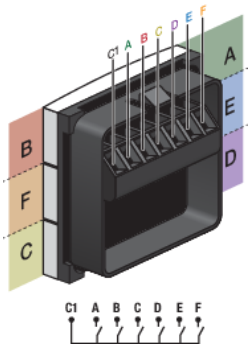

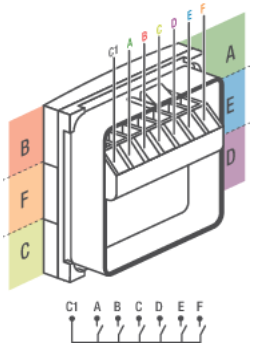

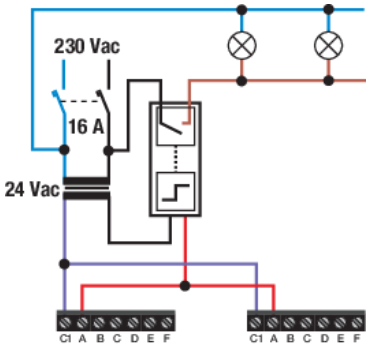

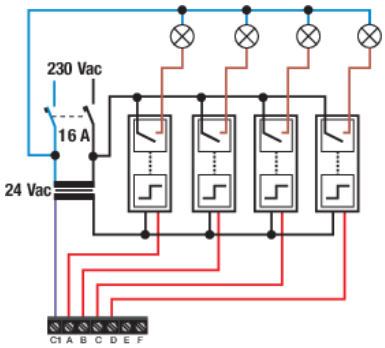

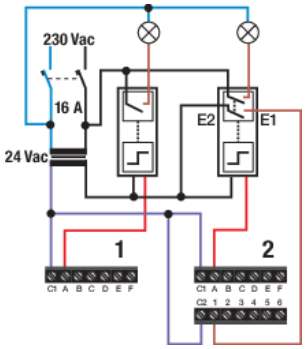
230 Vac
16 A
24 Vac
E2
E1
1
2
C1 A B C D E F
C2 1 2 3 4 5 6

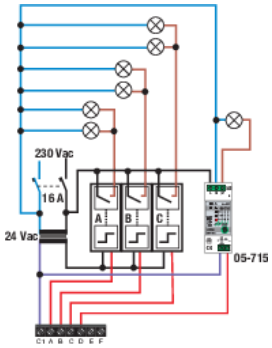
230 Vac
16 A
24 Vac
A
B
C
05-715
C1 A B C D E F