Sokkel voor een wisselschakelaar of wisseltrekschakelaar, 10 A, insteekklemmen

170-01605

10 A
250 Vac

CE

4 jaar garantie

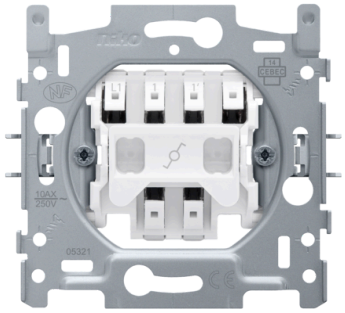

Mechanisme voor een wisselschakelaar of wisseltrekschakelaar, met klauwbevestiging. Wisselschakelaars gebruik je om één lamp van op twee verschillende plaatsen te bedienen. Een afwerkingsset en een afdekplaat in een kleur naar keuze moet afzonderlijk besteld worden.

Dit artikel wordt beschermd door ten minste één octrooi (of octrooiaanvraag). Zie www.niko.eu/innovation voor meer informatie over octrooien.

- alle aansluitklemmen zitten aan de bovenzijde van de sokkel:

Niko kwaliteit:

- metalen sokkel zit muurvast, zelfs op oneffen muren, breekt niet, en is niet onderhevig aan stress cracking (kleine scheurtjes)

Technische kenmerken

Sokkel voor een wisselschakelaar of wisseltrekschakelaar, 10 A, insteekklemmen.

- Functie:
  - schakelaar
  - blokvormige zilvercontacten (cadmiumvrij) in kruisvorm opgesteld
- Bedieningswijze: schakelaar
- Aantal knoppen: 1
- Aantal leds: 0
- Beschermingsgraad: IP41 voor de samenstelling van een mechanisme, centraalplaat en afdekplaat
- Slagvastheid: de combinatie van een mechanisme, een centraalplaat en een afdekplaat heeft een slagweerstand van IK06
- SBL load: 100 W
- Materiaal sokkel:
  - ureumformaldehyde (UF) met hoge hitteresistentie
  - wit RAL9010 (bij benadering)
- Inbouwraam:
  - metaaldikte 1 mm
  - na het snijden verzinkt op alle zijden, ook op de snijzijden
  - met 4 inloopsleuven met schroefgat van 7 mm

  – met 4 schroefgaten (aangeduid met schroefsymbool) met diameter van 3 mm voor montage op panelen
- Minimale inbouwdiepte: 21 mm
- Vereist type inbouwdoos:
  – diepte: min. 40 mm (incl. bedradingsruimte)
  – klauw/schroefbevestiging: 60 mm
  – binnendiameter doos: 60 mm
  – meervoudige dozen centerafstand horizontaal: 71 mm
  – meervoudige dozen centerafstand verticaal: 60 mm
- Bevestigingswijze:
  – eenvoudige bevestiging in inbouwdoos met grijpvlakken
  – met klauwen die opengedraaid worden d.m.v. schroeven met een gemengde schroefkop (Pz1 of sleuf 1 x 5 mm), voor bevestiging in inbouwdoos met grijpvlakken
  – ingrijpdiepte klauwen: 31 mm
  – klauwen kunnen in hun oorspronkelijke positie teruggeduwd worden
  – klauwen kunnen met een schroevendraaier uitgeduwd worden
- Centerafstand:
  – eenvoudige en vlotte montage van één of meerdere mechanismes door de aanduiding (krijtlijn, laser ...) van het midden van het inbouwraam
  – verticale koppeling centerafstand 60 mm door in elkaar schuiven van meerdere sokkels, ze vergrendelen zich automatisch
  – verticale koppeling centerafstand 71 mm d.m.v. voorgevormde lipjes onderaan, door de lipjes naar beneden te plooien over een afstand van 1 mm steunen de sokkels tegen elkaar en blijft de centerafstand gewaarborgd
  – horizontaal koppelen van meerdere sokkels verloopt snel en perfect door omhooggeplooide zwaluwstaarten aan de linker- en rechterzijde
  – extra robuustheid door omhooggeplooide randen aan de buitenzijde van de sokkel en de doorzetting naar binnen toe
- Opzetboord: 4 rechthoekige openingen (7 x 2,5 mm) die, als de inbouwdoos uit het pleisterwerk steekt, een speling tussen 1 à 1,2 mm kunnen opvangen, zodat de afdekplaat alsnog perfect tegen de muur kan aansluiten
- Draadaansluiting klemmen: insteekklemmen
- Locatie van de klemmen: bovenzijde van de sokkel
- Draadcapaciteit klemmen: 2 x 2.5 mm²
- Geschikt type draad: stijf (massief of gevlochten)
- Markeringen op de sokkel:
  – onuitwisbare aanduiding achterzijde: ontmantelingslengte en aansluitschema
  – onuitwisbare aanduiding voorzijde: klemmenaanduiding en schakelsymbool
- Ontmantelingslengte: 12 mm
- Verlichtingselement:
  – de sokkel is voorzien van 2 rechthoekige nissen voor een optionele verlichtingseenheid
  – linkse nis (vooraanzicht): inklikken van optionele verlichtingseenheid met draadjes
- Minimale omgevingstemperatuur: -5 °C
- Maximale omgevingstemperatuur: 40 °C
- Afmetingen (HxBxD): 71 mm x 73 mm
- Keurmerken: CEBEC

• Markering: CE

Aansluitschema

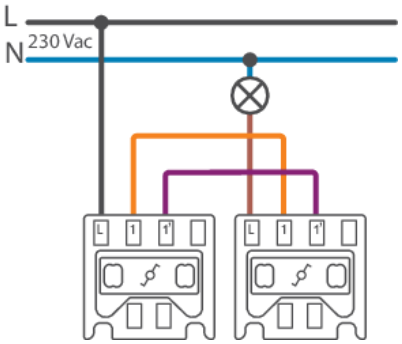

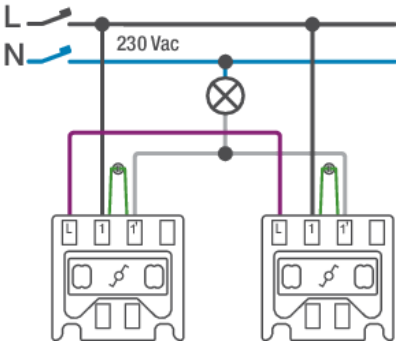

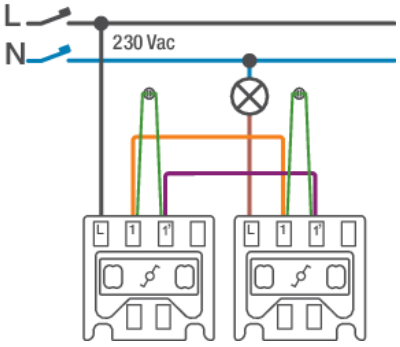

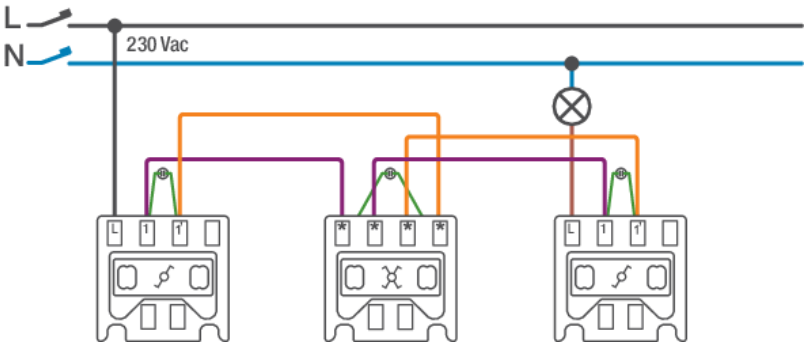

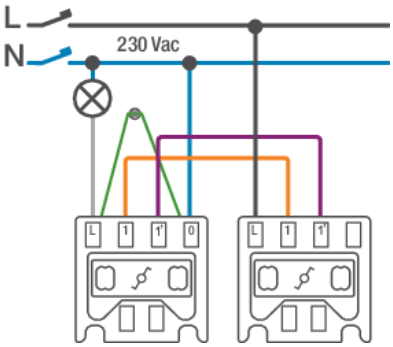
L
N
230 Vac
L
1
1'
0
L
1
1'

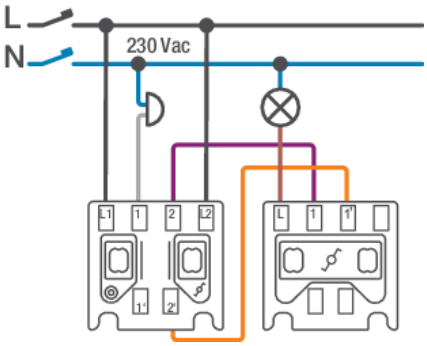
L
N
230 Vac
L1
1
2
L2
1'
2'
L
1
1'