Touchscreen voor Niko Home Control

550-20102

4 jaar garantie



Dit touchscreen bedien je op een overzichtelijke manier de volledige Niko Home Control installatie vanop één centraal punt: verlichting dimmen en schakelen, de temperatuur regelen, de rolluiken en zonwering in de gewenste stand brengen, het energieverbruik en de toestand van de installatie monitoren … Dankzij een ingebouwde lichtsensor past de schermhelderheid zich aan het omgevingslicht aan.

Vanaf nu is ook toegangscontrole mogelijk dankzij de koppeling met de Niko Home Control videobuitenpost. Zo kun je binnenkomende oproepen al dan niet beantwoorden en gemiste oproepen bekijken. Een feedbackled toont of je een oproep hebt gemist, ook wanneer het toestel in slaapstand staat.

Dit touchscreen (550-20102) vervangt het vorige touchscreen (550-20101) volledig. In bestaande Niko Home Control installaties kan het zijn voorganger vervangen en/of aanvullen. Zijn bekabelde verbinding met het thuisnetwerk zorgt voor een uiterst betrouwbare connectie.

Om dit touchscreen te monteren, heb je slechts één inbouwdoos nodig. Je sluit het touchscreen met één twisted-pairkabel (UTP, FTP of STP) aan op de afzonderlijk verkrijgbare power over ethernetvoeding. Als alternatief kun je ook een afzonderlijke 24 Vdc-voeding in de kast plaatsen. Per installatie zijn in totaal tien IP-toestellen (touchscreens, smartphones of pc-applicaties) toegelaten.

Dit artikel wordt beschermd door ten minste één octrooi (of octrooiaanvraag). Zie www.niko.eu/innovation voor meer informatie over octrooien.

Technische kenmerken

Touchscreen voor Niko Home Control.

- Functie: het Niko Home Control touchscreen biedt de bewoner een gebruiksvriendelijke interface waarmee hij alle functies van de Niko Home Control installatie kan bedienen. Het icoon naast elke actie geeft zijn huidige status weer. Bovendien geeft het touchscreen een gedetailleerde weergave van het elektriciteits-, gas- en waterverbruik als deze functies in de installatie aanwezig zijn. In combinatie met de Niko Home Control videobuitenpost (550-2100X) is ook toegangscontrole mogelijk vanop dit touchscreen. Dankzij zijn bekabelde verbinding met het thuisnetwerk kan je altijd op het touchscreen rekenen. We raden daarom aan om, naast

mobiele toestellen, minstens één touchscreen te voorzien in de installatie. Via de iconen op het touchscreen bedient de bewoner de functies die je bij het programmeren van de installatie toegewezen hebt. Hij kan ook informatie opvragen over het elektriciteits-, gas- en waterverbruik in de woning. Je verbindt het touchscreen met de connected controller via een twisted pair-kabel zoals UTP, FTP of STP. Zowel het touchscreen als de controller zijn voorzien van een RJ45-jack. Daarom moet je RJ45-plugs op de kabel monteren om deze aan de ene kant met connected controller te verbinden en aan de andere kant met het touchscreen. Het touchscreen kan via Power over Ethernet (PoE) over dezelfde twisted pair-kabel van voeding worden voorzien, waarbij je gebruikmaakt van de Niko PoE-voeding (550-00502). Je kunt ook een aparte voedingskabel leggen die je verbindt met een aparte 24Vdc-voeding in de schakelkast. In dat geval heb je naast de twisted pair-kabel ook een 24V-voedingskabel nodig zoals een SVV, JYSTY, TPVF of UTP. Het touchscreen is niet geschikt voor inbouw. Monteer het tegen de muur op een standaard inbouwdoos van minimaal 40 mm diep. Technische gegevens:

- HD-kleurendisplay
- touchscreen
- snelheid ethernetverbinding: 10 - 100 Mbit/s
- Schermresolutie: 1024 x 600
- Voedingsspanning: 24 Vdc or PoE
- Beschermingsgraad: IP20
- Afmetingen (HxBxD): 124 mm x 192 mm x 19.7 mm
- Markering: CE

Afmetingen

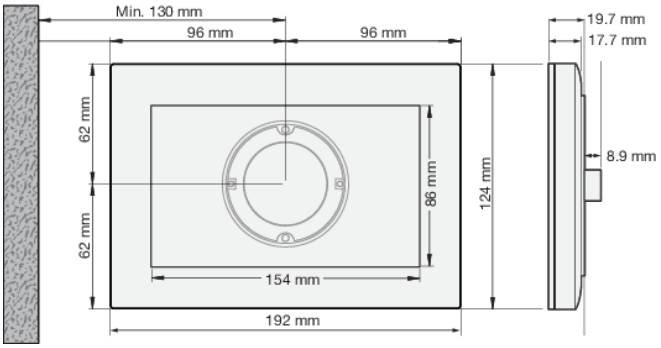

Aansluitschema

